(VERBREDE) LANDBOUW

Streekeigen bebouwing en beplanting in het buitengebied van IJsselmonde

Bent u agrariër, en heeft u plannen om uw activiteiten uit te breiden? Lees dan in deze folder wat u kunt doen om de bijzondere landschappelijke kwaliteiten in dit gebied te behouden en te versterken.

(verbrede) landbouw

Trends en ontwikkelingen

De agrarische sector bepaalt nog steeds voor een groot deel het landschapsbeeld van IJsselmonde. In de landbouw vindt een continue schaalvergroting plaats en dat zien we terug in het landschap. In de afgelopen jaren zijn percelen samengevoegd en landschapselementen verdwenen. Tegelijk worden de schuren ten behoeve van de grotere machines ook groter. Doordat percelen van andere landbouwbedrijven worden aangekocht, schakelen deze boerenbedrijven gedeeltelijk of geheel over op andere bedrijfsvormen. Zo krijgen boerenbedrijven een steeds grotere rol in de versterking van recreatie, toerisme, zorg, natuurontwikkeling, natuurbeheer en landschapsbeheer. Een deel van deze activiteiten heeft directe gevolgen voor de uitstraling van het buitengebied van IJsselmonde.

Het is daarom ook bij deze ontwikkelingen belangrijk om deze zorgvuldig in te passen. Denk bijvoorbeeld aan de inpassing van grote bouwvolumes, maar ook de kleinere ontwikkelingen kunnen gezamenlijk het beeld van het buitengebied beïnvloeden. Voorbeelden zijn de veelheid aan reclame-uitingen, (tijdelijke) bijgebouwen, parkeeroplossingen, en het spanningsveld tussen publiek en privé. We moeten nu onze kans grijpen om met een goede landschappelijke inpassing van deze (ruimtelijke) ontwikkelingen het buitengebied aantrekkelijk te houden.

Wat kan er mis gaan?

- Karakteristieke streekeigen bebouwing verdwijnt (cultuurhistorie);
- Grote opvallende bouwvolumes verstoren de landschappelijk beleving;
- (tijdelijke) Bijgebouwen zoals keten/containers hebben een armoedige uitstraling;
- Bebouwing wordt niet (met beplanting) ingepast;
- Er ontstaat een spanningsveld tussen publiek en privé (aanvullende activiteit-(kernactiviteit);
- Parkeren en ontsluiting zijn te dominant in beeld;
- Er ontstaat een spanningsveld tussen recreatieve drukte en landschappelijke rust;

Karakteristieke bebouwing raakt verdrukt achter reclame-uitingen.

Mogelijke uitbreiding en vernieuwing in de landbouw heeft een behoorlijke landschappelijke impact.

Er worden nieuwe bijgebouwen geplaatst voor nevenfuncties.

Aanbevelingen en tips

Er zijn verschillende redenen denkbaar om naast (of in de plaats van) agrarische activiteiten ook andere activiteiten op uw erf te ontplooien. Soms is het een ontwikkeling die ongemerkt uitgroeit tot een zelfstandige activiteit, terwijl in andere gevallen heel bewust 'het roer omgaat'. In beide gevallen zullen aanpassingen nodig zijn om uw erf geschikt te maken voor de nieuwe activiteiten.

In deze handreiking geven we een aantal aanbevelingen en tips die kunnen helpen om uw erf een prettige uitstraling te geven die goed past in het buitengebied van IJsselmonde.

IJsselmonde is van oorsprong een eiland waar vooral agrarische activiteiten plaatsvinden. Met een steeds groter wordende stedelijke druk zien we ook in het buitengebied steeds meer niet-agrarische activiteiten. Om de kwaliteiten van het landelijke karakter te behouden in het buitengebied, hebben we gekeken naar wat de oorspronkelijke (agrarische) bebouwing en erven van IJsselmonde kenmerkt. Door deze aspecten bij de ontwikkelingen op uw erf toe te passen, kunt u bijdragen aan een mooi buitengebied van IJsselmonde.

Alle hoofd- en bijgebouwen op een erf bestaan uit eenvoudige volumes, met 1 bouwlaag en een (grote) kap. De nokrichting is gelijk aan de richting van het landschap.

Het hoofdgebouw is he
tatieve deel van het be
daardoor geschikt voo
als de receptie. Het hoo
georiënteerd op de weg

Gebruik voor nieuwe functies streekeigen bijgebouwen zoals een kapschuur, hooiberg, stookhuisje.

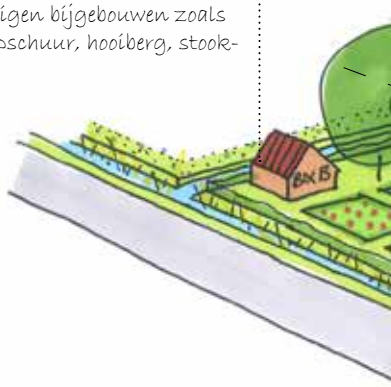

Gebruik bij voorkeur eenvoud
groene en streekeigen erfafsc
dingen. Alleen ter plaatse va
de entree past een mooi hek, d
ook gebruikt kan worden voo
reclame.

Houd re
voudig:
natuurl
lichtrecl
meting

Houd het erf compact wanneer nieuwe gebouwen worden toegevoegd: plaats deze zoveel mogelijk in lijn met de bestaande gebouwen en behoud zo mogelijk het zicht op het achtergelegen landschap.

Zoek bij de modernisering van de bestaande gebouwen naar manieren waardoor de kap- en gebouwvorm in tact blijven. (Gebruik bijvoorbeeld geen dakkapellen.)

Stem de nieuwe bebouwing af op de karakteristiek (kap, kleur- en materiaalgebruik, detaillering) van de bestaande bebouwing.

Houd het parkeren uit het zicht en gebruik simpele (half)verharding

Pas grote volumes zoals schuren en stallen landschappelijk in en zorg voor onopvallend materiaal- en kleurgebruik (bijvoorbeeld donker groen) waardoor ze het beeld niet domineren en wegvallen tegen het landschap.

et represen-
drijf en
r functies
ofgebouw is
.

Houd de erfverlichting bescheiden en minimaal.

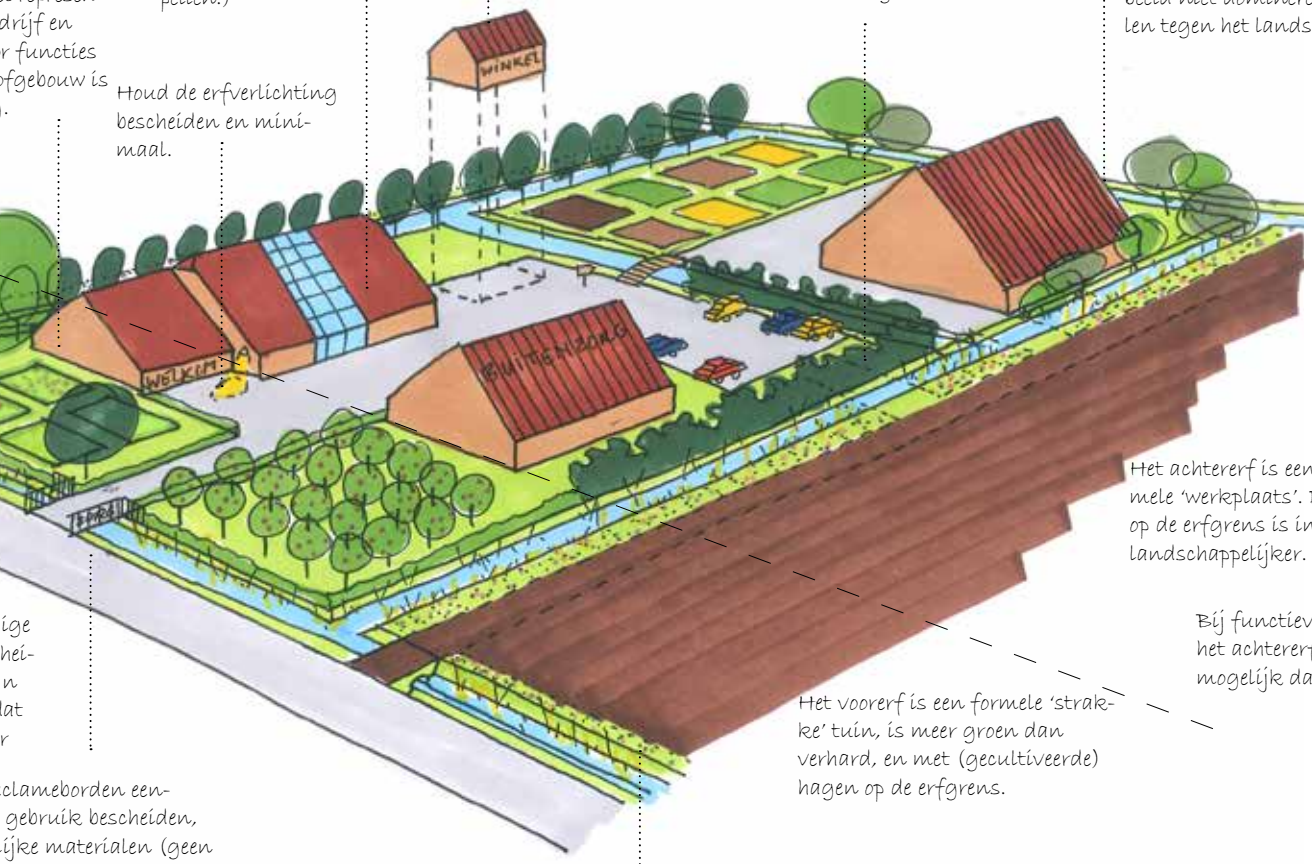

Het achtererf is een meer informele 'werkplaats'. De beplanting op de erfgrens is inheems en oogt landschappelijker.

ige
hei-
n
lat
r

Bij functieveranderingen zijn op het achtererf meer veranderingen mogelijk dan op het voorerf.

Het voorerf is een formele 'strakke' tuin, is meer groen dan verhard, en met (gecultiveerde) hagen op de erfgrens.

clameborden een-
gebruik bescheiden,
ijke materialen (geen
ames)en houd de af-
beperkt.

Combineer landbouw met natuurwaarden, maak ruimte voor bloemrijke grasbermen langs weilanden en akkers en zorg voor flauwe taluds langs de sloten.

Bebouwing

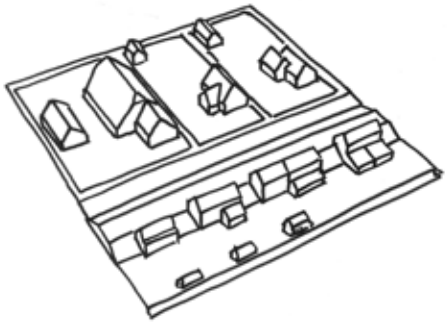

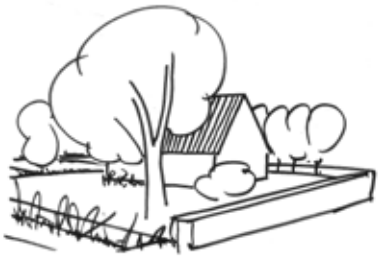

Houd de bebouwing eenvoudig
Gebouwen in het buitengebied hebben 1 bouwlaag met daarop een eenvoudige, maar beeldbepalende kap.

Erfbeplanting is beeldbepalend
Door de erfbeplanting liggen de gebouwen minder prominent, min of meer verscholen, in het landschap.

Aandachtspunten bij de bebouwing op uw erf:

Kies voor een bouwstijl die past bij IJsselmonde

Over het algemeen is de bebouwing in het landelijk gebied vrij sober. Een belangrijk kenmerk is dat alle gebouwen bestaan uit 1 bouwlaag met een kap. Ook voor de bijgebouwen op het erf geldt dat ze een eenvoudige hoofdvorm hebben. Bij voorkeur is dit net als bij het hoofdgebouw een langgerekte vorm in de richting van de kavel.

Koester de historische details

Probeer wanneer het kan ook de oude gebouwen in uw nieuwe plannen op te nemen. Historische bijgebouwen zoals hooibergen kunnen heel goed een nieuwe functie krijgen zoals overdekt terras of vergaderruimte. U kunt mooie details extra aandacht geven door nieuwbouw in vorm en detaillering ondergeschikt te laten zijn aan de bestaande en historische elementen.

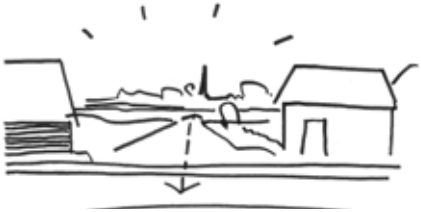

Zorg voor zicht op het landschap
Houd rekening met de positie van gebouwen en de organisatie van het erf, zodat het landschap zichtbaar blijft.

Volg de richting van het landschap
Geef gebouwen een richting en volg daarbij het landschap.

Houd rekening met hiërarchie
Bebouwing dicht bij de dijk of weg is het visitekaartje van het landschap. Verder het landschap in is de bebouwing lager, informeler en onopvallend.

Houd de contouren eenvoudig bij grote gebouwen

Probeer bij modernisering van bestaande bebouwing de contouren zoveel mogelijk te behouden. Daarbij is het goed denkbaar om glazen lichtvensters toe te passen in de zijgevel of het dak. Ook bij nieuwbouw van (grote) loodsen, schuren of stallen zijn de contouren eenvoudig, en is de kleur groen.

Nieuwe schuren

Wanneer er een nieuwe schuur nodig is ter vervanging of uitbreiding van uw bedrijf, zorg er dan voor dat een dergelijk groot bouwvolume onderdeel van het erf wordt en niet beeldbepalend is. Maak daarom gebruik van donkere gedekte kleuren en natuurlijke materialen, positioneer het gebouw zorgvuldig, houd het erf zo compact mogelijk, en zorg er voor dat de architectuur van de schuur in kleur, materiaal en kapvorm is afgestemd op de andere bebouwing.

Koester historische details; deze oude wagenschuur geeft extra charme aan recreatieve activiteiten.

Aandachtspunten bij de inrichting van uw erf:

Zorg dat het landschap zichtbaar blijft

Gebouwen in het buitengebied staan meestal aan een polderweg of dijk. Ook als er meerdere gebouwen langs deze weg staan, willen we het landelijk karakter blijven ervaren. Het is daarom belangrijk dat er voldoende zicht op het landschap blijft.

U kunt hier op verschillende manieren rekening mee houden:

- Door de bijgebouwen in één lijn met de boerderij te plaatsen. Zo houdt u de zichtlijn vanuit het lint naar het landschap open;
- Door het erf compact te houden;
- Wanneer u de bebouwing wilt uitbreiden, doet u dit in de diepte in plaats van in de breedte, zonder dat u het erf teveel uitrekt.

Schep duidelijkheid met hiërarchie

Zorg ervoor dat er een duidelijke hiërarchie is in zowel de bebouwing als in de inrichting van uw erf. Het hoofdgebouw is meestal een woning of een representatief deel van het bedrijf, zoals de receptie van een kleine camping of een kantoorruimte van een aannemer. Het hoofdgebouw is op de weg georiënteerd en kijkt richting de weg. Hierbij moet u de afstand tot de weg afstemmen op de positie van de andere hoofdgebouwen in het lint. De bijgebouwen staan altijd naast en achter het hoofdgebouw.

Uw erf is uw visitekaartje

Uw erf is het eerste wat uw (potentiële) bezoekers van uw bedrijf zien. Daarom is het belangrijk dat zeker de voorkant een representatieve uitstraling heeft. Bij functieverandering kunt u meer veranderingen aanbrengen op het achtererf dan op het voorerf. Uw voorerf is ook mede bepalend voor het karakter van het landschap.

Schep duidelijkheid met hiërarchie; het hoofdgebouw is representatief en op de weg georiënteerd.

Nieuwe schuren en bijgebouwen vormen een ensemble met het hoofdgebouw

Houd het parkeren uit het zicht.

Zorg dat het landschap zichtbaar blijft.

De inrichting van uw voorerf

Als visitekaartje heeft het voorerf vooral elementen die het aanzicht van uw woning mooier maken. Dat kan bijvoorbeeld een siertuin, boomgaard of moestuin zijn. Ook een groot grindvlak is kenmerkend voor een voorerf. Probeer terughoudend te zijn met het gebruik van vlaggen en grote borden. Het is beter om een bescheiden reclamebord bij een heg langs de weg te plaatsen. Of gebruik bijvoorbeeld een markante boom om op te vallen. Houdt het streekeigen, eenvoudig, sober en stoer met rustige kleuren.

De inrichting van uw achtererf

Een terras of speelvoorzieningen zijn typisch elementen voor een achtererf, deze horen niet op het voorerf. Het achtererf is dan ook typisch de plek waar men werkt, met agrarische elementen als kuilgras, stallen, schuren, de mestput etc. Deze elementen zijn aan het zicht onttrokken, net als het laden en lossen.

Uw voorerf is uw visitekaartje, daarom is het belangrijk dat uw voorerf een representatieve uitstraling heeft.

Een terras of speelvoorzieningen zijn typisch elementen voor een achtererf

Houd rekening met planten en dieren

Door te kiezen voor streekeigen beplanting helpt u ook de natuur een handje. Vooral bomen en besdragende heesters leveren een belangrijke bijdrage aan de natuurwaarde van uw erf. Op uw achtererf kunt u de natuur helpen door een poel of takkenhoop aan te leggen. Vooral op de onverharde stukjes kunnen interessante overhoekjes voor de natuur overblijven.

Activiteiten op het achtererf.

Maak ook een hoekje voor de natuur. Dat kan een insectenhotel zijn, maar ook een takkenhoop.

Aandachtspunten voor een aantrekkelijk landschap:

Houd het landschap zo open mogelijk

Zorg dat het open landschap zo open mogelijk blijft. Plaats daarom ook schuilstallen en andere (tijdelijke) bouwsels die eventueel nodig zijn voor een andere bedrijfsactiviteit op het erf en niet in het open landschap. Probeer daarbij het erf wel zo compact mogelijk te houden.

Combineer landbouw met natuur

De randen van uw akkers kunnen een bijdrage leveren aan een aantrekkelijke landschap, door deze met een bloemenmengsel in te zaaien. Zo combineert u landbouw met natuur. Deze bloemrijke omzoming kan zelfs een bijdrage leveren aan een natuurlijke plaagbestrijding. Voor het inzaaien van akkerranden zijn subsidies beschikbaar.

Kies voor bescheiden reclame uitingen.

Kies voor een landschappelijke erfafscheiding zoals bij deze camping.

Combineer landbouw met natuur; de randen van uw akkers kunnen een bijdrage leveren aan een aantrekkelijk landschap.

Blijf bij recreatieve activiteiten dicht bij de landelijke stijl.

Beelden en inspiratie

11

12

13

14

15

6

De opsteller heeft alle rechthebbenden van gebruikte afbeeldingen geprobeerd te achterhalen. In de folder is een fotoverantwoording opgenomen. Personen of instanties die menen aanspraak te maken op auteursrecht, verzoeken wij contact op te nemen met Wietske Wolf via telefoonnummer 14 0180.

Voor meer informatie over regels, procedures en vergunningen:

Gemeente Barendrecht
Tel: 14 0180
www.barendrecht.nl

Gemeente Ridderkerk
Tel: 0180-451234
www.ridderkerk.nl

Gemeente Zwijndrecht
Tel: 14 078
www.zwijndrecht.nl

Gemeente Hendrik-Ido-Ambacht
Tel: 14 078
www.h-i-ambacht.nl

Gemeente Albrandswaard
Tel: (010) 506 11 11
www.albrandswaard.nl

De foto's in deze folder zijn voor een groot deel gemaakt door de opstellers. Dit geldt niet voor de genummerde foto's. De fotoverantwoording/bronvermelding van deze inspirerende voorbeelden vindt u hieronder:

Omslag: De kleine Duiker in Barendrecht. Foto: Marijke Lutz
1. Theehuis sliedrecht. Bron: http://www.sliedrecht24.nl
2. Bron: brocante-dewagenschuur.nl
3, 5, 6, 10, 11, 13, 14. Zorgboerderij de Buijtenhof in Rhoon. Foto: Marijke Lutz
7, 8. De kleine Duiker in Barendrecht. Foto: Marijke Lutz
9. Beeld uit boek: Linten in de leegte, uitgave van Gemeente Montfoort
12. Nationaal Landschaps Centrum (NLC) Hoeksche Waard. Foto: HWL

De landschapstafel IJsselmonde vindt zijn oorsprong in het Deltapoort programma. In 2012 heeft de stuurgroep van dit programma de Gebiedsvisie Deltapoort 2025 vastgesteld. Het doel bij de uitvoering van deze visie is: het gebied IJsselmonde te ontwikkelen tot een aantrekkelijk gebied waar met plezier en tevredenheid wordt gewoond, gewerkt en gerecreëerd.

Verschillende ondernemers, maatschappelijke organisaties en overheden hebben hier zich afgelopen jaren al voor ingezet. Onder andere binnen de thema's groen, recreatie, toerisme, bereikbaarheid, routenetwerk en bedrijvigheid.

Kijk voor meer inspirate, achtergronden en infortmatie op www.mooiijsselmonde.nl en op www.groenijsselmonde.nl

Uitgave: Landschapstafel IJsselmonde | Opgesteld door: BAR-organisatie afdeling Ruimte (stedenbouw), WolfLandschap, Bureau Mentink | januari 2016

GEMEENTEBARENDRECHT | Gemeente Albrandswaard | RIDDERKERK GEMEENTE RIDDERKERK | Gemeente Zwijndrecht | Hendrik-Ido-Ambacht