PAARDEN

Streekeigen bebouwing en beplanting in het buitengebied van IJsselmonde

Bent u paard eigenaar, en maakt/heeft u stalling voor uw paard in het buitengebied van IJsselmonde? Lees dan in deze folder wat u kunt doen om de bijzondere landschappelijke kwaliteiten in dit gebied te behouden en te versterken.

Hobby paarden

Trends en ontwikkelingen

In het buitengebied van IJsselmonde zien we een toename van het aantal paarden. In sommige gevallen is dat een verrijking voor het landschap, maar we zien ook voorbeelden waarbij er juist sprake is van afbreuk van ruimtelijke kwaliteit. Bijvoorbeeld wanneer de paarden in omgebouwde caravans verblijven en er onvoldoende rekening wordt gehouden met de aanwezige landschappelijke kenmerken. Plekken waar paarden worden gehouden hebben al snel een volle en rommelige uitstraling. Denk bijvoorbeeld aan de witte hekken, stroomlinten, trailers en rijbakken, maar ook aan de versnippering die dit kan veroorzaken.

Met een zorgvuldige inpassing kunnen paarden in het buitengebied van IJsselmonde bijdragen aan de identiteit van de verschillende landschappen die we in IJsselmonde hebben. Het open houden van de polders, benadrukken van het halfgesloten karakter van de coulisselandschappen en de paardensector, zorgen bijvoorbeeld voor een mooie geleidelijke overgang tussen de dorpen en het landelijk gebied.
Paardenhouders kunnen bij de inrichting van hun bedrijf, erf of weilanden rekening houden met de kenmerken van het landschap wanneer ze kiezen voor de materialen, kleuren en beplanting. Vaak gaat het niet om grote investeringen, maar zit de kwaliteit juist in de details.

Schuren en stallen hebben vaak een armoedige uitstraling

Wat kan er mis gaan?

- Er is onvoldoende ruimte voor inpassing van voorzieningen: het wordt vol en rommelig;
- Schuren en schuilstallen hebben vaak een armoedige uitstraling;
- Trailers staan vaak in het zicht en in (op) de weg;
- Weilanden worden opgedeeld in kleinere eenheden door een wildgroei van witte linten;
- Er wordt maar weinig bewust gebruik van erf- en landschappelijke beplanting;
- Hekken hebben grote invloed op het landschapsbeeld

Er ontstaat een rommelig beeld als er geen ruimte wordt gemaakt voor opslag en trailers

Hekken hebben grote invloed op het landschapsbeeld

Weiland opgedeeld in kleinere eenheden: wildgroei van witte linten

Aanbevelingen en tips

De verschillende faciliteiten en activiteiten die horen bij het houden van paarden hebben invloed op de omgeving, of ze nu bedrijfsmatig of hobbymatig gehouden worden. Het overgrote deel van de paardenhouderijen is hobbymatig. Deze zijn meestal te herkennen aan enkele stallen en een buitenrijbaan, met bijhorende hekwerken, verlichting, geparkeerde auto's en stalling van trailers. Deze handreiking richt zich op de particuliere paardenhouder en bevat aanbevelingen om het houden van een paard zo goed mogelijk in te passen in het landschap.

Paarden en andere hobbydieren worden vaak bij de eigen woning gehouden. Maar dat is lang niet in alle gevallen mogelijk. Op IJsselmonde zien we ook veel stallen en paardenweides die niet aan een woning zijn gebonden.

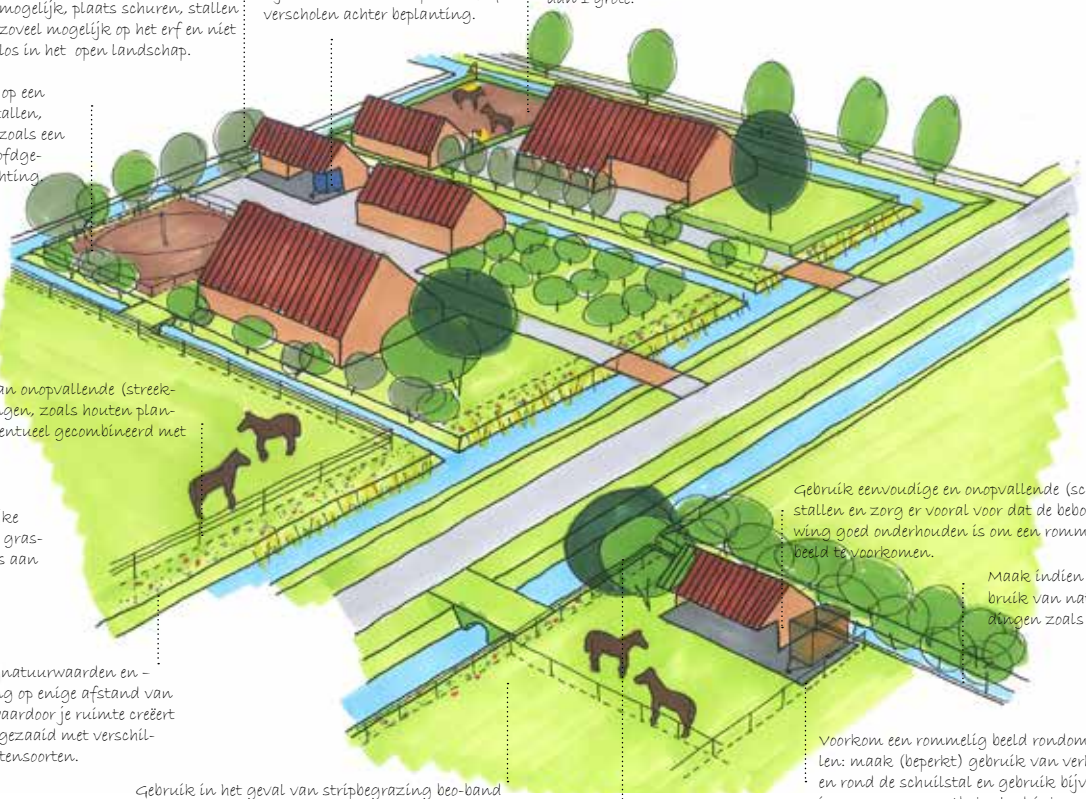

Zorg voor een goed ingepaste parkeerplek met voldoende ruimte voor een voor de paardentrailer bijvoorbeeld in een kapschuur, of verscholen achter beplanting.

Gebruik bij voorkeur een zo onopvallend mogelijke ondergrond voor de rijbak en zorg ervoor dat de verlichting bescheiden is: liever een aantal lagere lichtmasten dan 1 grote.

Houd het landschap zo open mogelijk, plaats schuren, stallen zoveel mogelijk op het erf en niet los in het open landschap.

Houd rekening met de hiërarchie op een erf: positioneer bijgebouwen als stallen, schuren en kleinere bouwwerken zoals een rijbak of stapmolen achter het hoofdgebouw, bij voorkeur in dezelfde richting.

Maak gebruik van onopvallende (streekeigen) afrasteringen, zoals houten planken of hagen eventueel gecombineerd met schrikdraad

Kies bij voorkeur voor een natuurlijke weide, ingezaaid met verschillende grassoorten. Dit trekt vogels en vlinders aan en zorgt voor een prachtig beeld op.

Gebruik eenvoudige en onopvallende (schuil) stallen en zorg er vooral voor dat de bebouwing goed onderhouden is om een rommelig beeld te voorkomen.

Maak indien mogelijk gebruik van natuurlijke afscheidingen zoals sloten, bosjes

Plaats, met het oog op natuurwaarden en –beleving, de afrastering op enige afstand van de weg of slootkant, waardoor je ruimte creëert voor een eco-strook, ingezaaid met verschillende (bloeiende) plantensoorten.

Voorkom een rommelig beeld rondom schuilstallen: maak (beperkt) gebruik van verharding in en rond de schuilstal en gebruik bijvoorbeeld een ingegraven cementbak als drinkvoorziening, om losse rondslingerende elementen te voorkomen.

Gebruik in het geval van stripbegrazing beo-band in gedekte kleuren als donker groen/bruin, gebruik geen wit band.

Probeer vrij liggende schuilstallen zoveel mogelijk landschappelijk in te passen. Neem ze op in een bosrand of bomenrij, of situeer deze onder een grote solitaire boom. Hierdoor creëert u tevens een beschutte schaduwrijke plek voor uw dieren.

Bebouwing

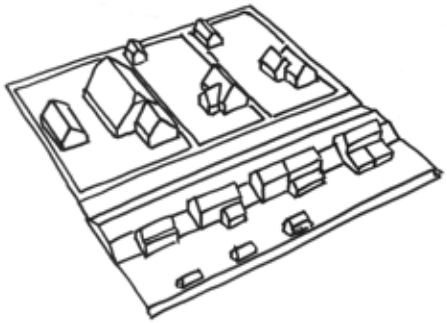

Houd de bebouwing eenvoudig

Gebouwen in het buitengebied hebben 1 bouwlaag met daarop een eenvoudige, maar beeldbepalende kap.

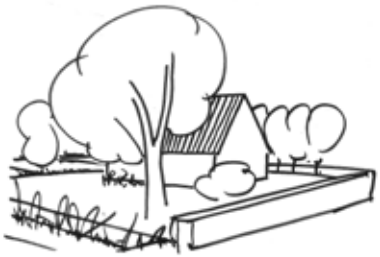

Erfbeplanting is beeldbepalend

Door de erfbeplanting liggen de gebouwen minder prominent, min of meer verscholen, in het landschap.

Aandachtspunten bij bebouwing en voorzieningen:

Geef uw stallen een voorkant en een achterkant

Uw erf, ongeacht de grootte, heeft altijd een voorkant en een achterkant zodra er sprake is van bebouwing. Bedenk welke uitstraling u aan de voorkant wilt geven, en welke aspecten beter een plaats kunnen krijgen aan de achterkant.

Onderhoud

Geef voldoende aandacht aan het onderhoud van de bebouwing en voorzieningen. De uitstraling van de bebouwing hangt vaak in grote mate samen met de mate van onderhoud. Een goed onderhouden eenvoudige stal kan prima bijdragen aan ruimtelijke kwaliteit.

Zorg voor voldoende opslagruimte

Voor het houden van paarden zijn over het algemeen meer (gebouwde) voorzieningen nodig dan bij andere hobbydieren. Voor een goede landschappelijke inpassing is het belangrijk om de bebouwing compact te houden, maar zorg er wel voor dat er voldoende opslagruimte is. Buitenopslag geeft al snel een rommelige aanblik. Ook als u een trailer heeft, kunt u deze bijvoorbeeld heel goed een plek geven in een kapschuur.

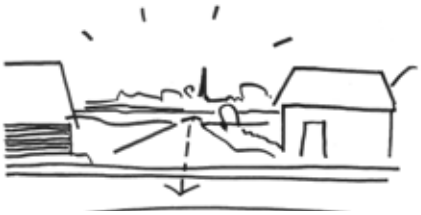

Zorg voor zicht op het landschap
Houd rekening met de positie van gebouwen en de organisatie van het erf, zodat het landschap zichtbaar blijft.

Volg de richting van het landschap
Geef gebouwen een richting en volg daarbij het landschap.

Houd rekening met hiërarchie
Bebouwing dicht bij de dijk of weg is het visitekaartje van het landschap. Verder het landschap in is de bebouwing lager, informeler en onopvallend.

Voorzieningen voor vogels om te kunnen broeden in stallen en gebouwen

Stallen en gebouwde voorzieningen voor paarden of hobbydieren liggen vaak op een rustige en afgelegen plek. Dit zijn ideale omstandigheden voor vogels, die in of om de stallen hun broedplaats kunnen vinden. U kunt vaak op eenvoudige en onopvallende wijze rekening houden met de broedende vogels, soms is een uitsparing in de muur al voldoende. Kijk voor tips op www.checklistgroenbouwen.nl.

Aandachtspunten bij de inrichting van uw erf:

Schep duidelijkheid met hiërarchie

Zorg ervoor dat er een duidelijke hiërarchie is in zowel de bebouwing als in de inrichting van uw erf. Wanneer u uw paard bij de woning houdt, dan is het hoofdgebouw de woning. Kleinere bouwwerken (paardenbak, stapmolen et cetera) achter bestaande bebouwing plaatsen.

Voorkom een overdaad aan verlichting

Houd de verlichting bescheiden en minimaal. U kunt de lichtuitstraling naar de omgeving beperken door te kiezen voor meerdere lage lichtmasten in plaats van één grote lichtmast.

Bedenk waar u de rijbak plaatst

Een langwerpige rijbak brengt een richting met zich mee. Probeer de lengterichting van de rijbak in dezelfde richting te plaatsen als de lengterichting van de kavel, dat levert een rustiger beeld op. Gebruik zo mogelijk een onopvallende ondergrond voor de buitenrijbaan.

Probeer voorzieningen te delen

Voorzieningen als een paardenbak en een stapmolen zijn kostbaar en nemen veel ruimte in. Overweeg als dat mogelijk is om voorzieningen te delen, bijvoorbeeld met de buren.

Vermijd overdadige verlichting. Voor de omgeving en voor de natuur is het beter wanneer u voor lage verlichting kiest.

Zorg voor een veilige parkeerplek

Wanneer uw paard niet bij uw huis gestald is, zal er ook ruimte nodig zijn om (veilig) te kunnen parkeren. Waarschijnlijk is een halfverharding al voldoende wanneer de parkeerplaats niet continu gebruikt wordt. Wellicht is dit ook een voorziening die u kunt delen. Zorg dan wel voor een goede landschappelijke inpassing, het liefst uit het zicht.

Wanneer u de afrastering iets terugplaatst ten opzichte van de erfgrens ontstaat er ruimte voor een natuurstrook.

Zorg voor een duidelijke hiërarchie, de woning heeft een prominentere plek dan de paardenbak.

Kies voor een onopvallende erfafscheiding. Bruine linten vallen bijvoorbeeld veel minder op dan witte linten.

Aandachtspunten bij landschappelijke inpassing

Gebruik streekeigen beplanting

Door te kiezen voor streekeigen beplanting helpt u ook de natuur een handje. Vooral bomen en besdragende heesters leveren een belangrijke bijdrage aan de natuurwaarde van uw erf en weiland. Denk bijvoorbeeld aan kavelgrensbeplantingen met hagen en houtsingels of solitaire bomen voor beschutting van de paarden. Als haag kan in plaats van de gewone meidoorn beter gekozen worden voor de doornloze meidoorn. Doornen in het snoeiafval kunnen hoefzweren veroorzaken.
(over streekeigen beplanting is een aparte folder beschikbaar)

Kies een afrastering die goed in het landschap past

Afrasteringen kunnen onbedoeld veel afbreuk doen aan het landschapsbeeld. Probeer daarom waar dat mogelijk is gebruik te maken van de aanwezige landschapselementen om uw weilanden in te kaderen. Ook sloten kunnen in sommige gevallen dienen als natuurlijke omheining.
Daar waar u het weiland op wilt delen in kleinere eenheden, kunt u het beste kiezen voor lichte, weinig opvallende afrasteringsmaterialen; hiervoor kan bijvoorbeeld wit koord of groen/bruin band worden gebruikt. Door onopvallende afrasteringen te gebruiken, voorkomt u dat het landschap ruimtelijk teveel in stukjes wordt opgedeeld.

Maak ruimte leefruimte voor planten en dieren

De meeste paardenweides bestaan uit cultuurweides met een enkele grassoort. U kunt de weide bijvoorbeeld ook inzaaien met een kruidenrijk paardenweimengsel. Dit levert een prachtig beeld op en trekt vogels en vlinders aan.

Overweeg om de afrastering niet direct op de erfgrens te plaatsen, maar net een klein stukje naar achteren. Zo ontstaat ruimte voor een eco-strook, waar fauna extra voedsel, dekkings- en rustmogelijkheden vindt in een periode waarin de paardenweide net gemaaid is. In deze strook kunt u mengsels van eenjarige, meerjarige of vaste planten inzaaien.

Gebruik streekeigen beplanting voor beschutting voor uw paard.

Met een afrastering is een combinatie met een boomgaard mogelijk.

Wanneer u uw weide inzaait met een kruidenrijk paardenweimengsel ontstaat een prachtig landschapsbeeld.

Kies voor een onopvallende erfafscheiding. Bruine linten vallen bijvoorbeeld veel minder op dan witte linten.

Paarden in het dijk- en polderlandschap

Karakteristiek voor het polderlandschap zijn de lange doorzichten, ook tussen de erven door. Behoud het zicht op het landschap door de erven niet aan elkaar te laten groeien. Plaats de paardenbak bij voorkeur achter de bebouwing en niet direct aan de weg.

Plaats de paardenbak niet haaks op de kavelrichting, maar in de lengterichting. Om het open karakter te bewaren, kunt u gebruik maken van bestaande sloten als natuurlijke omheining. Daar kan natuurlijk een natuurvriendelijke oever worden gemaakt. Verlichte paardenbakken zijn in de open polders niet toegestaan.

Paarden in het coulissenlandschap

In het coulissenlandschap is meer opgaande beplanting, waardoor het voor de hand ligt om gebouwde elementen in te passen met beplanting. Zo kunt u een houtwal, houtsingel of forse bomenrij gebruiken om de paardenbak en kleinere bouwwerken in te passen. De paardenbak hoeft niet altijd helemaal weg te vallen in het groen, maar het is wel mooier wanneer u de bak zo plaatst, dat deze niet opvalt. Bijvoorbeeld door achter de bak opgaande beplanting te ontwikkelen en voor de bak zelf een donkere kleur te kiezen. Hetzelfde geldt voor een stapmolen of longeercirkel. Soms kunt u nieuwe coulissen toevoegen om de elementen in te passen.

In het open polderlandschap zijn lange doorzichten kenmerkend. Plaats een eventuele schuur of stal langs een bomenrij of bossage.

Het coulissenlandschap is een bossige variant van het open polderlandschap. Schuren en stallen kunnen daarom goed met beplanting worden ingepast.

Paarden in het boslandschap

In het boslandschap kan de bebouwing en de paardenbak geheel wegvallen in het groen van het erf en de omgeving. Houtwallen en houtsingels kunnen heel goed worden gebruikt om de opgaande elementen die horen bij de paardenhouderij (of andere hobbydieren) in te passen. Daarnaast biedt het ook beschutting aan de dieren in de wei.

Paarden aan de Waaloever

De oevers van de Waal zijn kleinschalig van karakter, met een variatie aan (moes)tuinen en boomgaarden. Dit kleinschalige karakter is ook van toepassing als er paarden aan de Waaloever worden gehouden. Eventuele stallen of schuurtjes hebben een geringe omvang en de uitstraling van een oeverschuur.

Een paardenwei in het boslandschap is eigenlijk een open plek in het bos. Bebouwing en voorzieningen kunnen daarom volledig opgaan in het boslandschap.

De Waaloever is kleinschalig van karakter, grote stallen passen daarom niet op deze plek. Zorg voor kleinschaligheid zoals bij deze mooi ingepaste dierenwei met hoogstamfruitbomen.

Beelden en inspiratie

beukhaag

ligusterhaag

meidoornhaag

veldesdoornhaag

sloot met riet en lage kade

meidoorn- of gemengde haag

zwaluwen

De opsteller heeft alle rechthebbenden van gebruikte afbeeldingen geprobeerd te achterhalen. In de folder is een fotoverantwoording opgenomen. Personen of instanties die menen aanspraak te maken op auteursrecht, verzoeken wij contact op te nemen met Wietske Wolf via telefoonnummer 14 0180.

Voor meer informatie over regels, procedures en vergunningen:

Gemeente Barendrecht
Tel: 14 0180
www.barendrecht.nl

Gemeente Ridderkerk
Tel: 0180-451234
www.ridderkerk.nl

Gemeente Zwijndrecht
Tel: 14 078
www.zwijndrecht.nl

Gemeente Hendrik-Ido-Ambacht
Tel: 14 078
www.h-i-ambacht.nl

Gemeente Albrandswaard
Tel: (010) 506 11 11
www.albrandswaard.nl

De foto's in deze folder zijn voor een groot deel gemaakt door de opstellers. Dit geldt niet voor de genummerde foto's. De fotoverantwoording/bronvermelding van deze inspirerende voorbeelden vindt u hieronder:

1. *bron: www.goedverblijven.nl/paardenstal*
2, 9, 10: *Paarden in IJsselmonde. Foto's: Marijke Lutz*
3. *Verlichting paardenbak. Bron: www.ghalahoeve.nl*
4. *Natuurlijke beschutting voor paarden. Boek: Paard en landschap*
5. *Schuurwoning, Lochem – foto: Frits Punter*
6. *Lofthome Beke Brinkman, Den Hoorn – Architect/foto: BKVV Architecte*
7. *Schuurwoning, Oldebroek– bron: www.hilberinkboscharchitecten.nl*
8. *Onbekend*
11. *Zwaluwnest in een schuur. Bron: http://florafauna.middendelfland.net*

De landschapstafel IJsselmonde vindt zijn oorsprong in het Deltapoort programma. In 2012 heeft de stuurgroep van dit programma de Gebiedsvisie Deltapoort 2025 vastgesteld. Het doel bij de uitvoering van deze visie is: het gebied IJsselmonde te ontwikkelen tot een aantrekkelijk gebied waar met plezier en tevredenheid wordt gewoond, gewerkt en gerecreëerd.

Verschillende ondernemers, maatschappelijke organisaties en overheden hebben hier zich afgelopen jaren al voor ingezet. Onder andere binnen de thema's groen, recreatie, toerisme, bereikbaarheid, routenetwerk en bedrijvigheid.

Kijk voor meer inspirate, achtergronden en infortmatie op www.mooiijsselmonde.nl en op www.groenijsselmonde.nl

Uitgave: Landschapstafel IJsselmonde | Opgesteld door: BAR-organisatie afdeling Ruimte (stedenbouw), WolfLandschap, Bureau Mentink | Januari 2016

GEMEENTEBARENDRECHT | Gemeente Albrandswaard | RIDDERKERK GEMEENTE RIDDERKERK | Gemeente Zwijndrecht | Hendrik-Ido-Ambacht